2010年度

市民総合体育大会　バスケットボール組合せ表

一般【男子】

男子６２チーム

1位 ﾄﾘﾌﾟﾙﾀﾞﾌﾞﾙ
2位 ﾎﾟｲﾝﾄｹﾞｯﾀｰ
3位 YOU
4位 G-HEAT

1 元町プロライン（市民ﾘｰｸﾞ 1部1位）
2 T. N. G
3 SELFISH
4 レミーズ
5 ブレイバース
6 VALONCESTR
7 FANTASISTA
8 TMH（市民ﾘｰｸﾞ 2部3位）
9 アベンシス（市民ﾘｰｸﾞ 4部1位）
10 No Mark
11 ステカセキングス
12 F・S・C
13 KATERUYA
14 G－HEAT（市民ﾘｰｸﾞ 2部2位）
15 フライトスポーツ（市民ﾘｰｸﾞ 1部5位）
16 BLOWINS
17 T'S
18 ZEEK・BBC
19 JOKERS
20 FUJIフェニックス・ス
21 バンプ☆バンプ
22 POSTIVES（市民ﾘｰｸﾞ 6部1位）
23 トリプルダブル（市民ﾘｰｸﾞ 3部1位）
24 ホットタイズ
25 アンビシャス
26 サブリナ
27 BE・FIVES
28 ノースタイル
29 ザ・リガニーズ
30 キングダム
31 エクセル（市民ﾘｰｸﾞ 1部4位）

A1 5/9 運動公園 A 9:30: 44–73
A2 5/9 運動公園 A10:45: 32–66
A3 5/16 運動公園 B14:30: 74–48
A4 5/9 運動公園 A12:00: 121–40
A5 5/9 運動公園 A13:15: 56–33
A6 5/9 運動公園 A14:30: 23–80
A7 5/23 柳川瀬 A 9:30: 98–66
A8 5/16 運動公園 C12:00: 20–0
A9 5/16 運動公園 C13:15: 84–45
A10 5/16 運動公園 C14:30: 79–103
A11 5/30 柳川瀬 B10:45: 116–90
A12 5/30 柳川瀬 A10:45: 52–76
A13 5/30 柳川瀬 A13:15: 74–80
B1 5/9 運動公園 B 9:30: 57–67
B2 5/9 運動公園 B10:45: 54–49
B3 5/9 運動公園 B12:00: 32–78
B4 5/9 運動公園 B13:15: 35–40
B5 5/16 運動公園 B10:45: 59–57
B6 5/9 運動公園 B14:30: 35–40
B7 5/9 運動公園 B15:45: 150–34
B8 5/9 運動公園 B17:00: 55–65
B9 5/16 運動公園 B 9:30: 74–39
B10 5/23 柳川瀬 B 9:30: 81–53
B11 5/16 運動公園 B12:00: 36–105
B12 5/16 運動公園 B13:15: 84–59
B13 5/23 柳川瀬 B10:45: 65–61
B14 6/13 地域文化 B10:45: 61–45
B15 6/13 地域文化 A10:45: 82–62
B16 6/13 地域文化 A13:15: 45–71
6/20 運動公園 A11:00

トリプルダブル 103 | 40
51 | 72
71 | 70
男決勝

YOU 64 | 74
男3決

G－HEAT　YOU

32 ポイントゲッター（市民ﾘｰｸﾞ 1部3位）
33 SUMMIT
34 カントリーズ
35 エレファンツ
36 クラッシュ・フーパーズ
37 BLITZ
38 ファーストブレーカーズ
39 Remix（市民ﾘｰｸ'8部1位）
40 CROWS＆CRAFT（市民ﾘｰｸﾞ 5部1位）
41 Zero Sense
42 スタイリッシュ
43 D・ブルー
44 ライトニングアローズ
45 アーツ
46 ベビーホール
47 ガンバ（市民ﾘｰｸﾞ 1部6位）
48 POSTERIZE（市民ﾘｰｸﾞ 2部1位）
49 ガルフ
50 DMC
51 セブンスター
52 VANDIERA
53 GORILLA
54 ザン
55 SHAKE
56 2ND WING
57 ドライブス
58 BRYANTS
59 イノアック
60 FUNKS
61 ROCKETS
62 YOU（市民ﾘｰｸﾞ 1部2位）

C1 5/9 運動公園 C 9:30: 97–57
C2 5/9 運動公園 C10:45: 26–60
C3 5/9 運動公園 C12:00: 52–83
C4 5/9 運動公園 C13:15: 86–38
C5 5/16 運動公園 B10:45: 87–66
C6 5/9 運動公園 C14:30: 71–57
C7 5/9 運動公園 C15:45: 45–54
C8 5/16 運動公園 C 9:30
C9 5/23 柳川瀬 A10:45: 80–60
C10 5/23 柳川瀬 A12:00: 40–104
C11 5/23 柳川瀬 A13:15: 65–50
C12 5/23 柳川瀬 A14:30: 60–62
C13 5/30 柳川瀬 B 9:30: 56–48
C14 5/30 柳川瀬 A 9:30: 54–85
C15 5/30 柳川瀬 A12:00: 52–51
6/20 運動公園 C11:00
D1 5/9 運動公園 A12:00: 58–39
D2 5/9 運動公園 A13:15: 67–53
D3 5/9 運動公園 C17:00: 57–39
D4 5/16 運動公園 A 9:30: 41–73
D5 5/16 運動公園 A10:45: 58–52
D6 5/16 運動公園 C13:15: 65–67
D7 5/16 運動公園 A13:15: 56–70
D8 5/16 運動公園 A14:30: 78–44
D9 5/23 柳川瀬 B12:00: 68–54
D10 5/23 柳川瀬 B13:15: 36–44
D11 5/23 柳川瀬 B14:30: 64–70
D12 6/13 地域文化 B 9:30: 95–46
D13 6/13 地域文化 A 9:30: 63–79
D14 6/13 地域文化 A12:00: 78–86

2010年度

市民総合体育大会　バスケットボール組合せ表

一般【女子】

女子８チーム

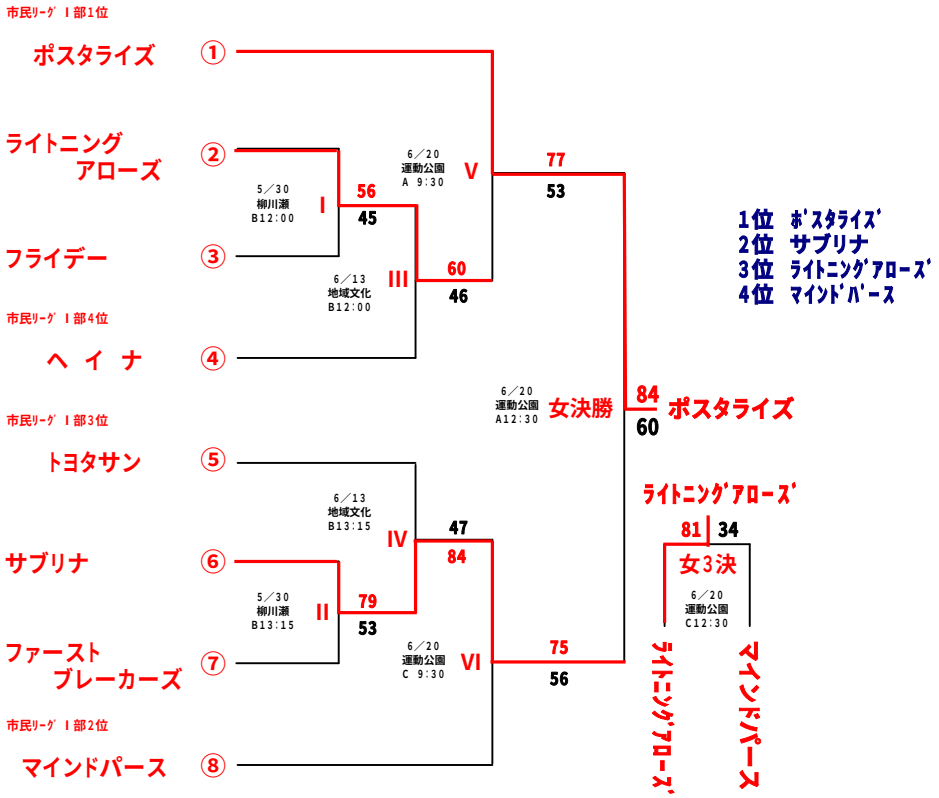

1位　ﾎﾟｽﾀﾗｲｽﾞ
2位　サブリナ
3位　ﾗｲﾄﾆﾝｸﾞｱﾛｰｽﾞ
4位　ﾏｲﾝﾄﾞﾊﾟｰｽ